M 1 : 100

5m 0 5m 10m

LEGENDE:

- Neubau
- Bestand
- Bahngrenze
- Rückbau

Unterlage 8.2.1

Querprofil 1
km 9,1+00 Strecke 3501

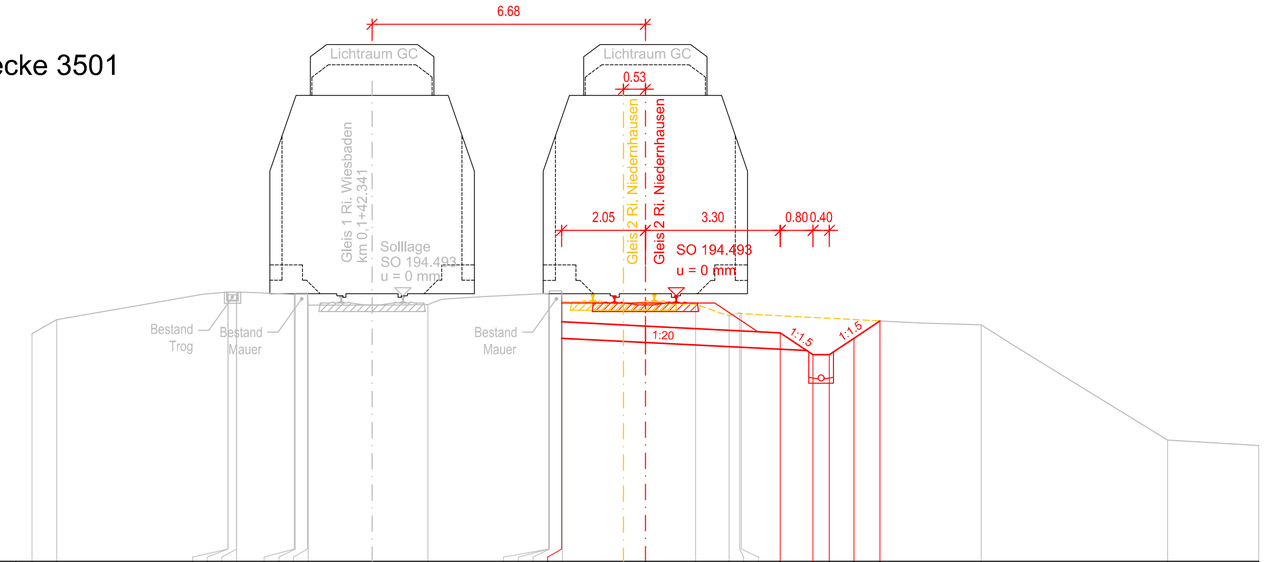

188.0 m

| | | |