Genehmigungsverfahren
Unterlage 5.8

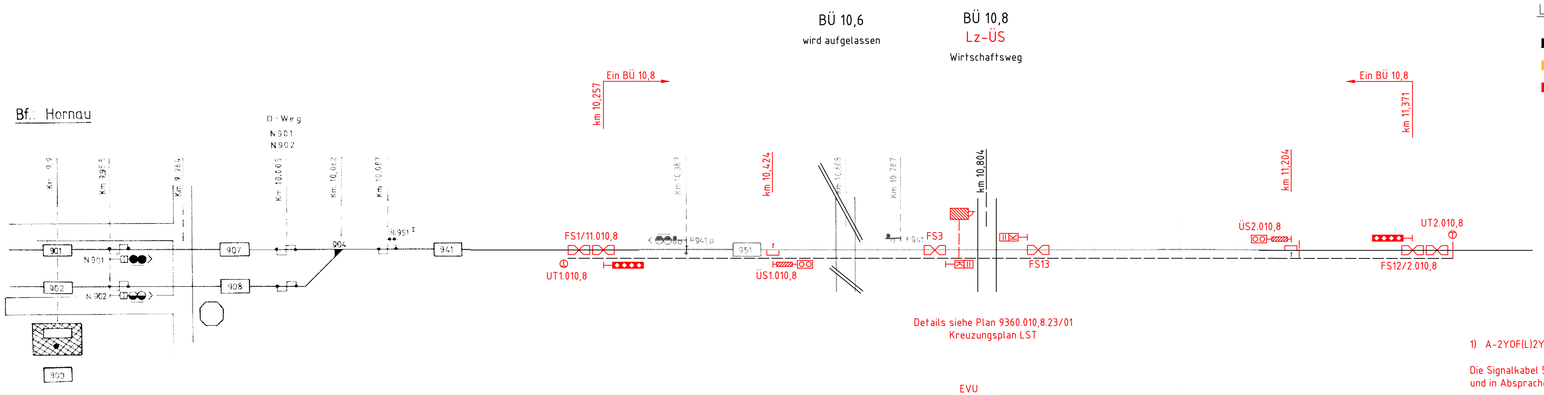

Details siehe Plan 9360.010,8.23/01
Kreuzungsplan LST

1) A-2YOF(L)2YB2Y nach LH 416.0113

Die Signalkabel 5) und 6) sind anlagenspezifisch und in Absprache mit dem Ausrüster festzulegen.

5) gem. Ausrüster
4x1x1,4 A-2YOF(L)2YB2Y nach LH 416.0113
1x4x1,4 A-2Y(L)2YB2Y nach LH 416.0115
1x4x1,4 A-2Y(St)YBY nach Dlk 1.103.201Y

6) gem. Ausrüster
20x1x1,4 A-2YOF(L)2YB2Y nach LH 416.0113
5x4x1,4 A-2Y(L)2YB2Y nach LH 416.0115

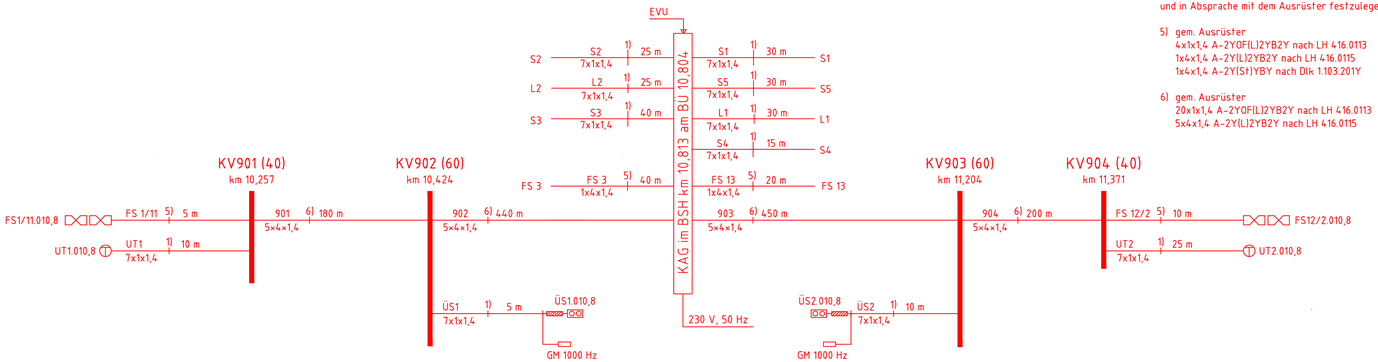

Planungsgrundlage:
Plan Nr.: 2-F.006.1/1.2 vom 13.12.87

- neu -

Index	Änderung	Bear./Dat.	Gegr./Dat.	Abnah./Dat.	Übern./Dat.
01	Neubau BÜSA				

Beruhend auf:
HLB Basis AG
Erlenstraße 2
60325 Frankfurt/Main

Ersatz für:		Ersatz durch:
01.01 16.09.22	01.02 01.08.23	

9360.010,8.23/07

Maßstab: ohne	Erstellt:	16.09.2022	Warnecke
E	Geprüft:	19.09.2022	Groß
	Freigegeben:		
	Datum		Name

Dr. Graband & Partner GmbH
Budapester Str. 41
10787 Berlin
Tel.: 030 264 937-0

Lz-ÜS

BÜ 10,804 Kelkheim-Hornau, Wirtschaftsweg, Str. 9360 BÜ-Nr.: 010,8
Frankfurt/Höchst - Königstein/Ts. (9360) km: 010,804
Schematischer Lage- und Kabelübersichtsplan

01.02

Bearbeiter: Heike Zander
Stand: 21.Dez.2022 09:57
Ausgabe: 27.Jul.2023 9:10
P:\2021_BÜ Siedlinger Weg\Leistenschnitt\01 - AP-NBÜ 16-01\CAD\BÜ_16_Schema.dwg
Plotstiltabelle: stiftabl.ctb
Layout: Layout1
Layout:

841 x 297